Calentadores a Gas Low NOx

CPA - S

Encendido eléctronico a pilas sin llama piloto
Potencia variable y modulante

Low NOx bajas emisiones

Quemador Refrigerado (Cool System)

Disminuye de forma drástica las emisiones NOx a la atmósfera maximizando el rendimiento.

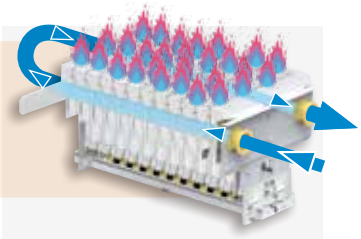

COINTRA
Avanzamos juntos

www.cointra.es

Calentadores a Gas Low NOx

CPA - S

PRESTACIONES

SIN PILOTO
AHORRO ENERGÉTICO

- **Ahorro energético**
  - El calentador sólo se pone en marcha ante la demanda de agua caliente, sin necesidad de llama piloto permanente.
  - **Encendido directo del quemador** sin paso previo de encendido de llama piloto.
  - **Potencia variable y modulante:** Posibilidad de ajuste de la potencia de utilización entre el 50% y el 100%.Además, el calentador ajusta automáticamente el consumo de gas a la demanda de agua caliente.
- **Máxima calidad de sus componentes: Cuerpo de agua metálico.**
- **Protección contra heladas del aparato ante bajas temperaturas en períodos prolongados de no utilización.**
- **Fácil instalación: tomas previstas en plantilla interior**
  - No es necesario desmontar la carcasa para instalar el aparato.
  - Fácil conexión de latiguillos.
  - Apriete sencillo y seguro.
  - No precisa de ninguna toma de corriente cercana al aparato al funcionar con 2 pilas.
- **Tamaño compacto**: reducción del 20%.
- **Display digital LCD de fácil manejo**: Información precisa y ahorro.

ENCENDIDO ELECTRÓNICO
BATERÍAS

ENCENDIDO DIRECTO
DEL QUEMADOR
AHORRO GAS

fácil
INSTALACIÓN
AHORRO DE TIEMPO 1/2h.

DATOS DE INSTALACIÓN

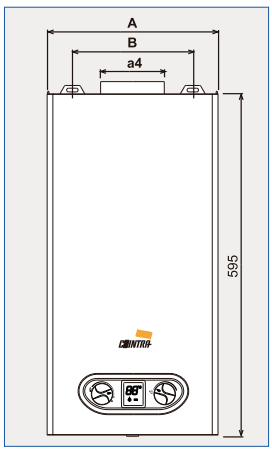

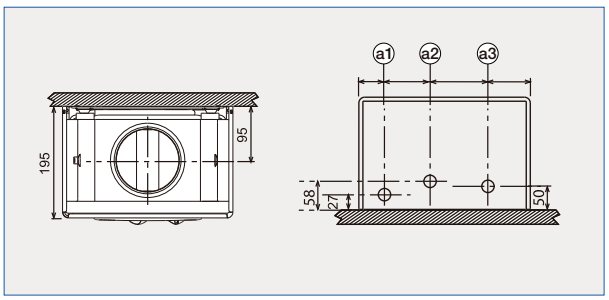

a1. - Salida agua caliente sanitaria Ø 1/2"

a2. - Entrada gas Ø 1/2"

a3. - Entrada agua de red Ø 1/2"

Modelo	A (mm)	B (mm)	a4.- Ø salida de gases (mm)
CPA - S 11	295	210	110

CARACTERISTÍCAS TÉCNICAS

CARACTERÍSTICAS	CPA - S 11
Litraje	11 Litros
Tipo de encendido	Electrónico por baterías
Cámara de combustión	Atmosférica
Potencia útil mínima (kW)	7,1
Potencia útil máxima (kW)	19,2
Rendimiento a Potencia máxima (%)	88,5
Caudal mínimo de funcionamiento (l/min)	2,5
Presión mínima de funcionamiento (bar)	0,25
Clasificación energética (Clase G - A)	M A
Perfil de carga	M

coin 173/20

Servicio de Asistencia Técnica: Tel.: 912 176 834 (todo el territorio nacional) - serviciotecnico@cointra.es
Centro de Atención al Distribuidor: Tel.: 912 972 838 - atención_clientes@cointra.es
Más información: www. cointra.es - Tel.: 916 707 459 - info@cointra.es

La marca Cointra se reserva el derecho de modificar, en cualquier momento y sin previo aviso, los datos y características de los aparatos presentes en este documento